
UPLIFTED SOULUTIONS
智能伺服器
電動升降機
Smart Server Lifters
+886-4-451-8806
jason.kuo@full-sharp.com.tw
full-sharp.com.tw
FULL-SHARP
鋒碩自動化股份有限公司

FULL-SHARP
鋒碩自動化股份有限公司

Flash205B-RCS

#114010801A

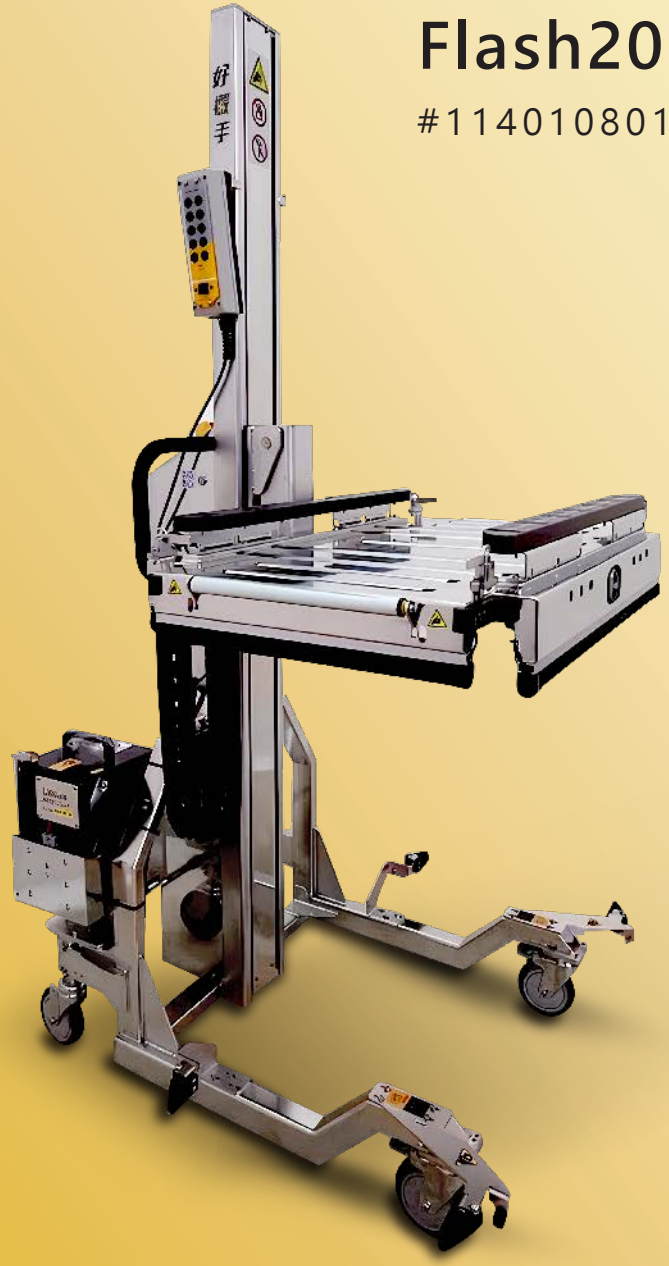

WilsonXL220DM-SGA

#115042101A



參考影片Videos

機密Confidential

FULL-SHARP
鋒碩自動化股份有限公司

WilsonX220D-RCS

#113122401A



參考影片Videos

機密Confidential

FULL-SHARP
鋒碩自動化股份有限公司

MandyGo220B-DDS

#114041201A



參考影片Videos

機密Confidential

Smart server lifter *Taiwan only*

Model	Flash205B-RCS
Dimensions	L1082 x W1062 x H2075mm
R Lifting height mm	380 - 1800mm *can be altered to meet application needs
H Mast height mm	2075mm
Load capacity	50kg
Net Weight	185kg / 348lbs
Lifting speed	250mm/sec, soft start/stop
Batteries	QXP Quick Exchange Battery Packs DC24V20AH x 2ea (Lithium) for Taiwan
Charging voltage	Input 110-220V AC, 50/60HZ
IP Protection	IP41
Material	304 stainless steel + aluminum
Control Panel	Intuitive control panel - Bilingual (English/Traditional Chinese) with icons • Power switch • Battery gage / status LED • Manual up/down switch • ASP Advanced Sensor Positioning System - 8 work stations x 10 levels (programable with memory lock) • Lifting speed hare/tortoise button • EMS Emergency stop button
Clean technology	• Meets cleanroom class 1000 requirements • Durable castors ideal for indoor and cleanroom applications • ESD protection
Docking / Guiding Options	Platform: Align-it laser beams at both ends Leg: Guide blocks and rollers
Applications	server, GPU, Chasis, battery pack, testing appliances...

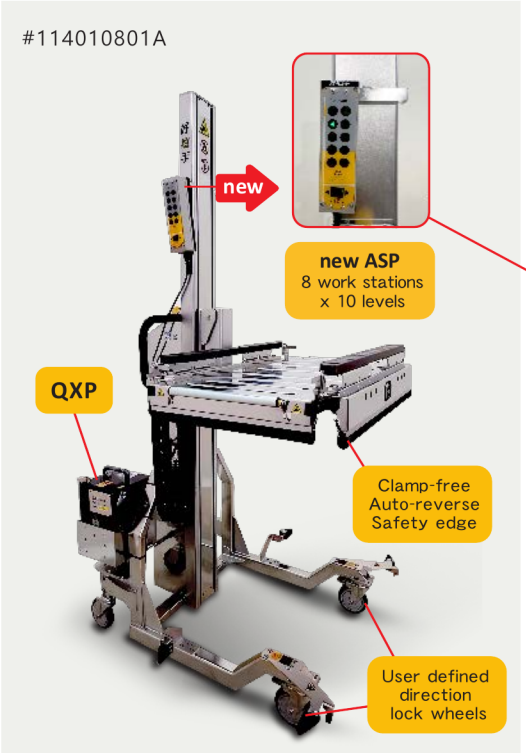

Dimensions

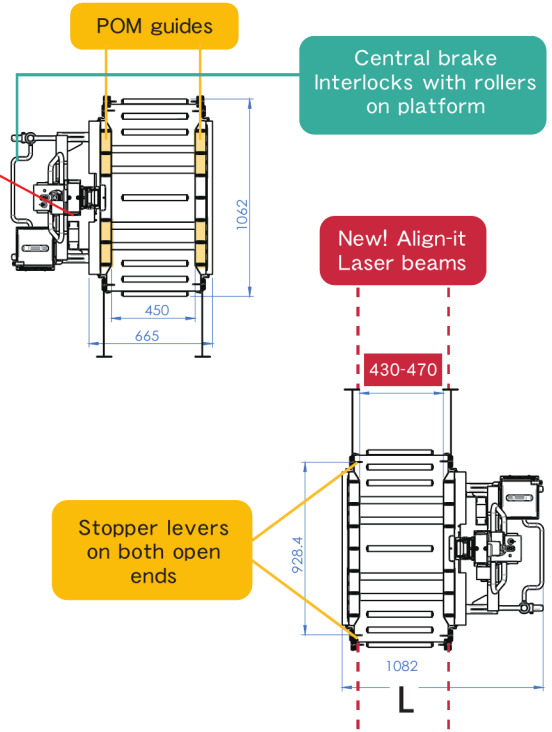

Light duty

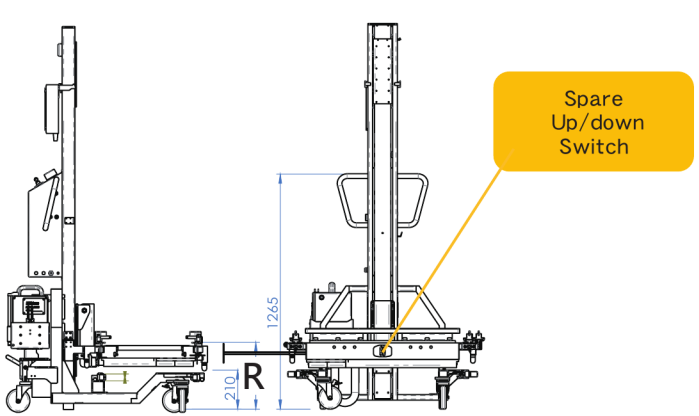

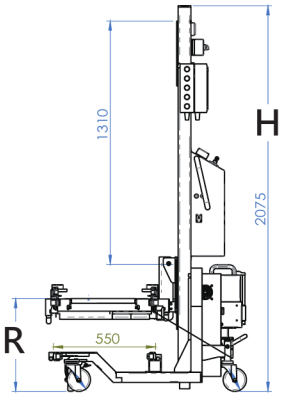

Smart server lifter *International*

Model	Flash205C-RCS
Dimensions	L1082 x W1062 x H2075mm
R Lifting height mm	380 - 1800mm *can be altered to meet application needs
H Mast height mm	2075mm
Load capacity	50kg
Net Weight	185kg / 348lbs
Lifting speed	250mm/sec, soft start/stop
Batteries	QXP Quick Exchange Battery Packs DC24V22AH x2ea (VRLA) *for international market
Charging voltage	Input 110-220V AC, 50/60HZ
IP Protection	IP41
Material	304 stainless steel + aluminum
Control Panel	Intuitive control panel - Bilingual (English/Traditional Chinese) with icons • Power switch • Battery gage / status LED • Manual up/down switch • ASP Advanced Sensor Positioning System - 8 work stations x 10 levels (programable with memory lock) • Lifting speed hare/tortoise button • EMS Emergency stop button
Clean technology	• Meets cleanroom class 1000 requirements • Durable castors ideal for indoor and cleanroom applications • ESD protection
Docking / Guiding Options	Platform: Align-it laser beams at both ends Leg: Guide blocks and rollers
Applications	server, GPU, Chasis, battery pack, testing appliances...

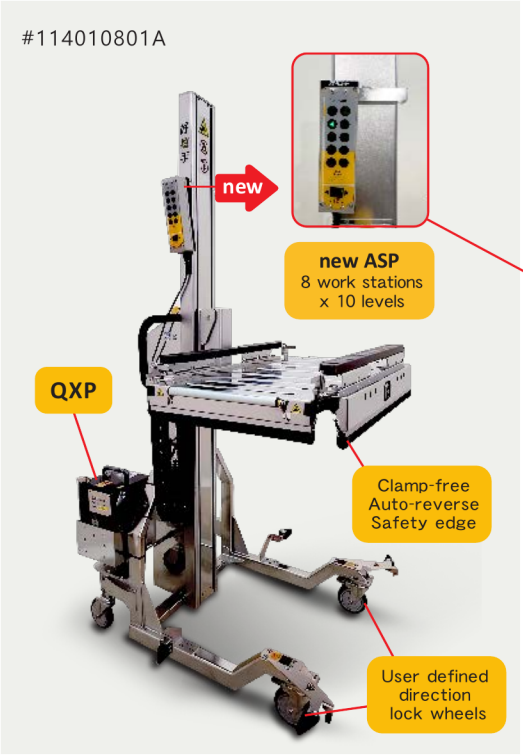

Dimensions

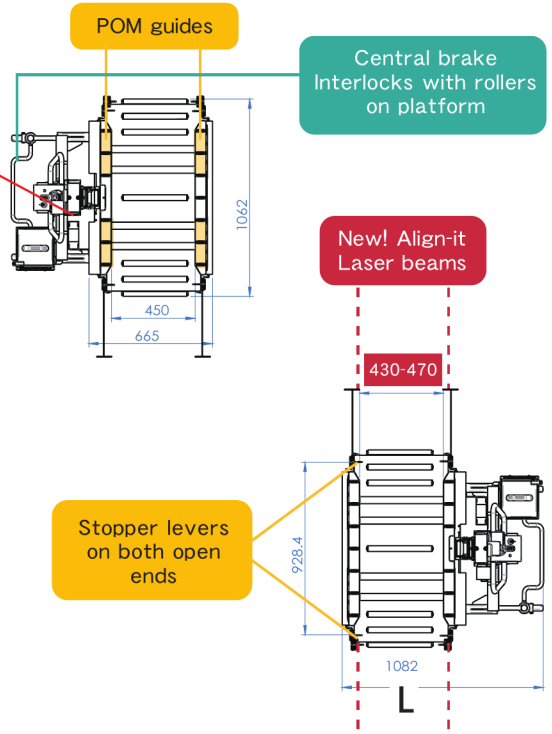

Light duty

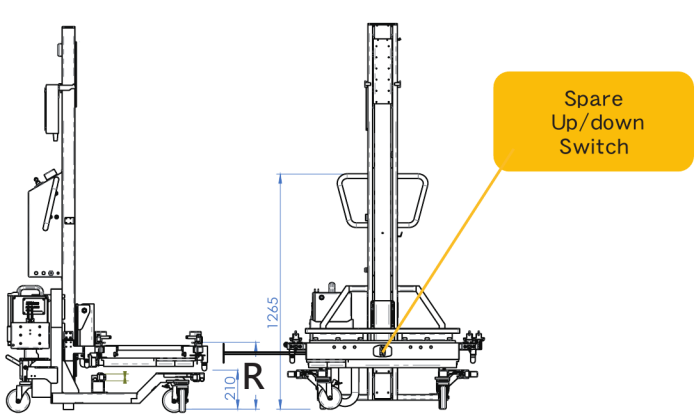

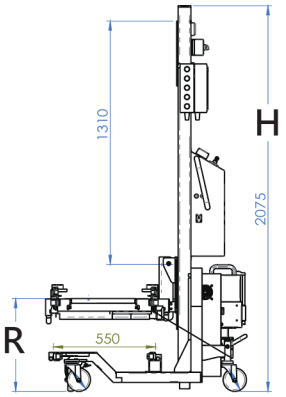

智能 server lifter *Taiwan only*

主機型號	MandyGo220B-DDS 雙層平台	MandyGo220B-RCS 單層平台
尺寸	L1026 x W1050/970 x H2203mm	L1026 x W1050/970 x H2203mm
R 揚升高度 mm	Rb 下層平台：360 - 1980mm Rt 上層平台：900 - 2520mm —> 需搭配台車或工作桌 兩層中間空間 P = 420mm —>下層適合工件 H </= 420mm/9U	300 - 1920mm *可依 Rack 需求調整
H 主軸高度 mm	2203mm	2203mm
荷重	200kg (下層 + 上層物料總重)	200kg
淨重	300kg / 660lbs	250kg / 550lbs
升降速度	125mm/秒	125mm/秒
IP防護	IP41	
電池	QXP 交換式 鋰電池包 24V20AH x2 (*鋰電池 Taiwan only)	
充電電壓	100-220VAC, 50/60HZ	
材質	304 不鏽鋼 + 鋁	
	按鍵式控制面板 - 繁中、英文 + 圖示 • 電源開關 • 電量指示燈 / 狀態指示燈 • 吋動升降搖頭開關 • ASP 鍵鍵高升 觸控式 自動跑點定位 (二擇一) 口 15工作站 x 8層位 口 8工作站 x 10層位 • EMS 緊急停止按鈕	
	前進 0 - 3Km ，後退 0 - 1.5km 緩起動、緩停，過彎減速不甩尾	
	• 符合無塵室 Class 1000 要求 • 全效材質腳輪、易推、耐磨、不產屑 • ESD 防護	

#114041701A

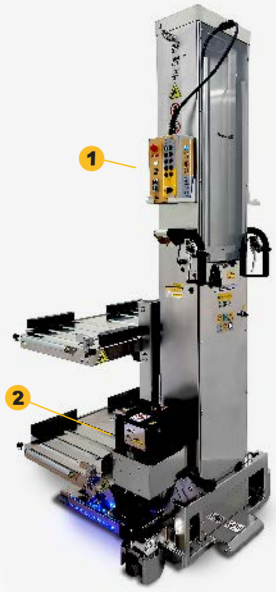

自走版/緊湊型 Heavy duty

1



ASP
□ 8 工作站 x 10 層位
□ 15 工作站 x 8 層位

2

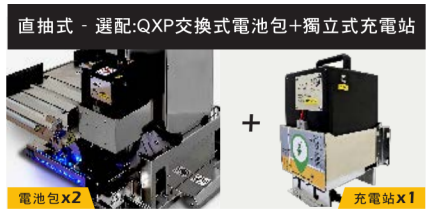

尺寸圖

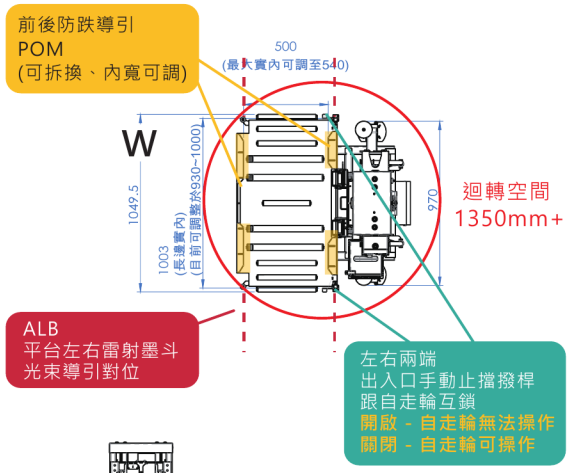

DDS雙層滾輪輸送平台

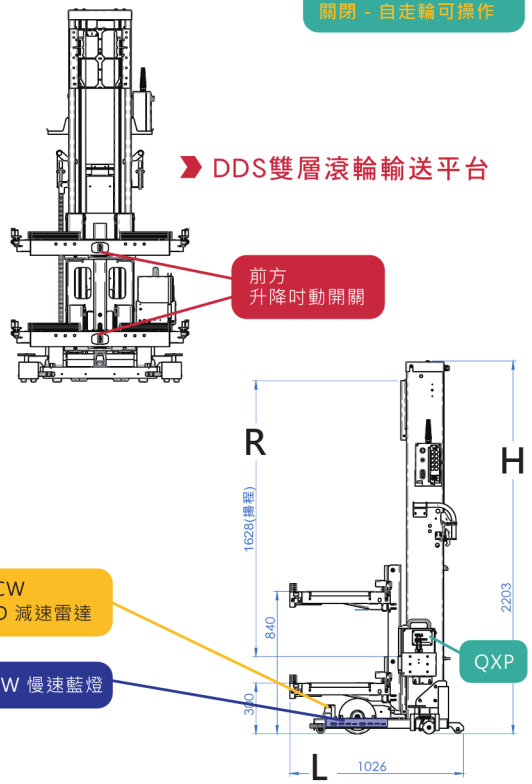

智能 server lifter *International*

主機型號	MandyGo220C-DDS 雙層平台	MandyGo220C-RCS 單層平台
尺寸	L1026 x W1050/970 x H2203mm	L1026 x W1050/970 x H2203mm
R 揚升高度 mm	Rb 下層平台：360 - 1980mm Rt 上層平台：900 - 2520mm —> 需搭配台車或工作桌 兩層中間空間 P = 420mm —>下層適合工件 H </= 420mm/9U	300 - 1920mm *可依 Rack 需求調整
H 主軸高度 mm	2203mm	2203mm
荷重	200kg (下層 + 上層物料總重)	200kg
淨重	310kg / 660lbs	260kg / 572lbs
升降速度	125mm/秒	125mm/秒
IP防護	IP41	
電池	QXP 交換式 VRLA 鉛酸電池包 24V22AH x2ea (for International market)	
充電電壓	110-220VAC, 50/60HZ	
材質	304 不鏽鋼 + 鋁	
	按鍵式控制面板 - 繁中、英文 + 圖示 • 電源開關 • 電量指示燈 / 狀態指示燈 • 吋動升降搖頭開關 • ASP 鍵鍵高升 觸控式 自動跑點定位 (二擇一) 口 15工作站 x 8層位 口 8工作站 x 10層位 • EMS 緊急停止按鈕	
	前進 0 - 3Km ，後退 0 - 1.5km 緩起動、緩停，過彎減速不甩尾	
	• 符合無塵室 Class 1000 要求 • 全效材質腳輪、易推、耐磨、不產屑 • ESD 防護	

#114041701A

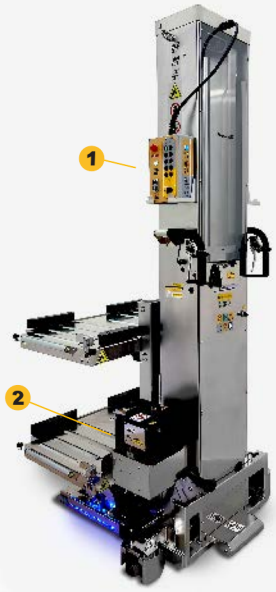

自走版/緊湊型 Heavy duty

1



ASP
□ 8 工作站 x 10 層位
□ 15 工作站 x 8 層位

2

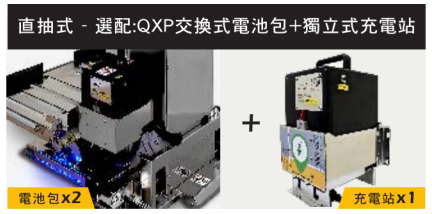

尺寸圖

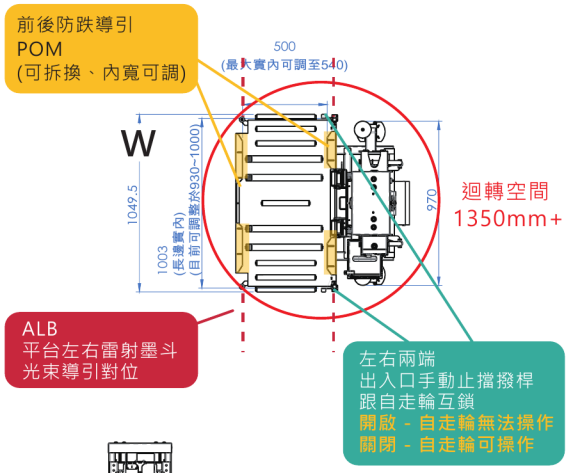

DDS雙層滾輪輸送平台

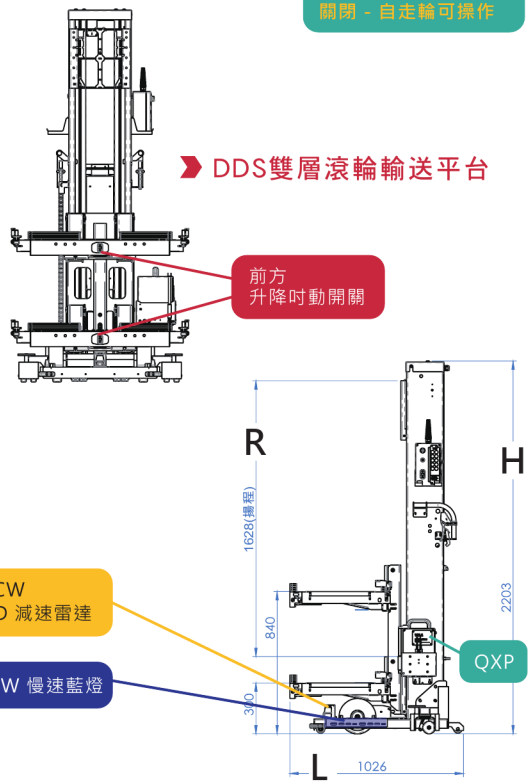

智能 server lifter 後驅遙控自走型 適用重型伺服器

主機型號	Mandy220DM-DDA-CCD 雙層平台 (114111601A)	Mandy220DM-RCA-CCD 單層平台 (114082701A)
尺寸	L1345 x W1050x H2208mm	L1345 x W1050x H2208mm
R 揚升高度 mm	Rb 下層平台：240 - 1900mm Rt 上層平台：780 - 2440mm —> 需搭配台車或工作桌 兩層中間空間 P = 420mm —>下層適合工件 H </= 420mm/9U	240 - 1900mm *可依 Rack 需求調整
H 主軸高度 mm	2208mm	2208mm
荷重	200kg	200kg
淨重	373kg / 600lbs	230kg / 506lbs
升降速度	125mm/秒	125mm/秒
IP防護	IP41	
電池	QXP 交換式電池包： 口台灣鋰電池包DC24V20AHx 2ea 口International VRLA鉛酸電池包24V22AHx2ea	
充電電壓	110-240VAC, 50/60HZ	
材質	304 不鏽鋼 + 鋁	
	按鍵式控制面板 - 繁中、英文 + 圖示 • 電源開關 • 電量指示燈 / 狀態指示燈 • 吋動升降搖頭開關 • EMS 緊急停止按鈕 • 吋動、自動水平調整 • ASP 鍵鍵高升 觸控式 自動跑點定位 (二擇一) 口 15工作站 x 8層位 口 8工作站 x 10層位 • 選配 口 照明燈 口 CCD	
	前進 0 - 3Km ，後退 0 - 1.5km 緩起動、緩停，過彎減速不甩尾	
	• 符合無塵室、潔淨室要求 • ESD防護	



Smart server lifter

Rear drive, remote control built for heavy duty servers

Model	Mandy220DM-DDA-CCD Double deck (114111601A)	Mandy220DM-RCA-CCD Single deck (114082701A)
Dimensions	L1345 x W1050x H2208mm	L1345 x W1050x H2208mm
R Lifting height mm	**Ideal for 48U racks** Rb lower deck: 240 - 1900mm Rt top deck: 780 - 2440mm Lower deck fits chassis <= 420mm/9U	240 - 1900mm *can be customized to meet different racks
H Mast height mm	2208mm	2208mm
Load capacity	200kg	200kg
Net Weight	373kg / 600lbs	230kg / 506lbs
Lifting speed	125mm/秒	125mm/秒
IP Protection	IP41	
Batteries	QXP quick exchange battery : ☐Taiwan - DC24V20AH Lithium x 2ea (8kg/ea) ☐Internationa - DC24V22AH VRLA x 2ea (15kg/ea)	
Charging voltage	110-240VAC, 50/60HZ	
Material	SUS304 stainless steel	
Control Panel	Simplified control panel - bilingual (traditional Chinese + English) + icon • Power switch • Battery gage/status LED • Up/down switch • EMS emergency stop • Auto/Manual leveling • ASP touch panel (select either one) ☐ 15 WS x 8 levels ☐ 8 WS x 10 levels • Optional: ☐ Head lights ☐ CCD	
Self - propelling speed	Forward 0-3km/hr/Reverse 0-1.5km/hr Soft start/stop, STA - safe turn assist	
Clean technology	Meet cleanroom requirements ESD protection	



智能 server lifter *Mandy220DM-DDA-CCD 雙層平台* 114111601A

選配



ASP 8*10
(8工作站 x 10層位)
自動斷點記憶

EMS 緊急停止開關

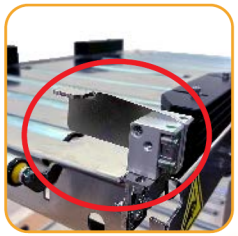

自走輪、平台滾輪
互鎖安全閘門 x 4

適合 chassis 尺寸：
L <= 1000mm
x W <= 540mm
*可訂製不同
Chasis 適用平台

CCD x 2 兩側



前後 CCD x 2

CCD 螢幕



自走線控遙控開關
(速度可調)



吋動、自動
水平調整

QXP 交換式電池包

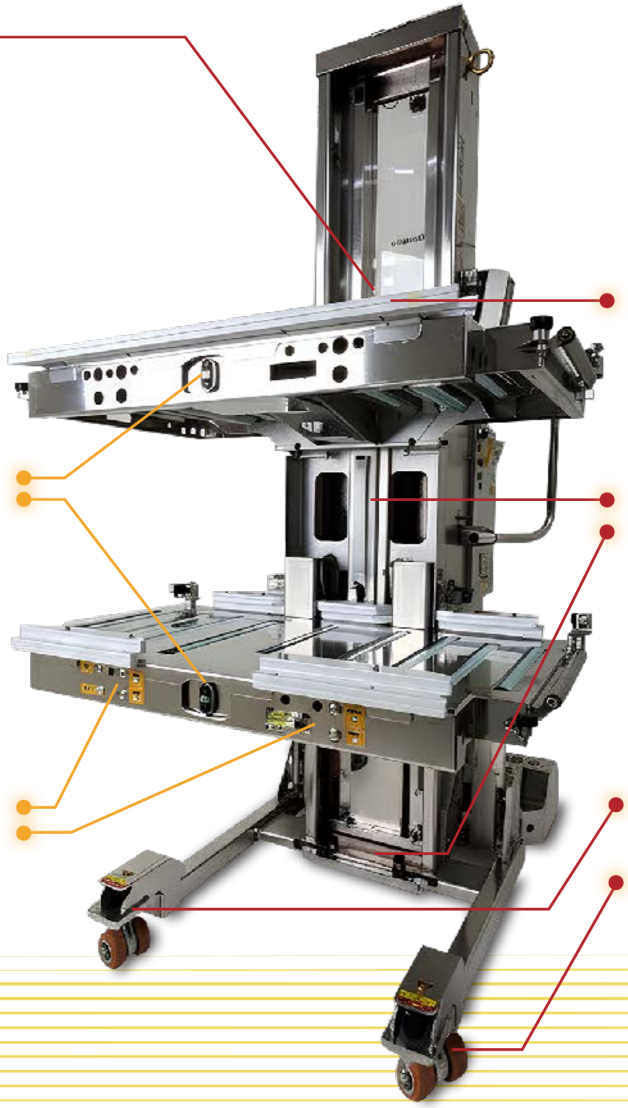

升降連動開關



照明燈



前腳 CCD x 2

Smart server lifter

Mandy220DM-DDA-CCD Double deck with rollers 114111601A

Optional ●



ASP 8*10
(8 work stations × 10 levels)
Auto positioning and programmable

EMS
Emergency Stop

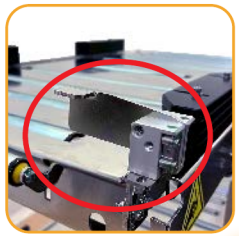

Safety levers ×4
Interlock with deck rollers and drive wheels

Bespoke for chassis:
L <= 1000mm
× W <= 540mm
*can be customized to fit other types / sizes of chassis

CCD x 2 Bilateral

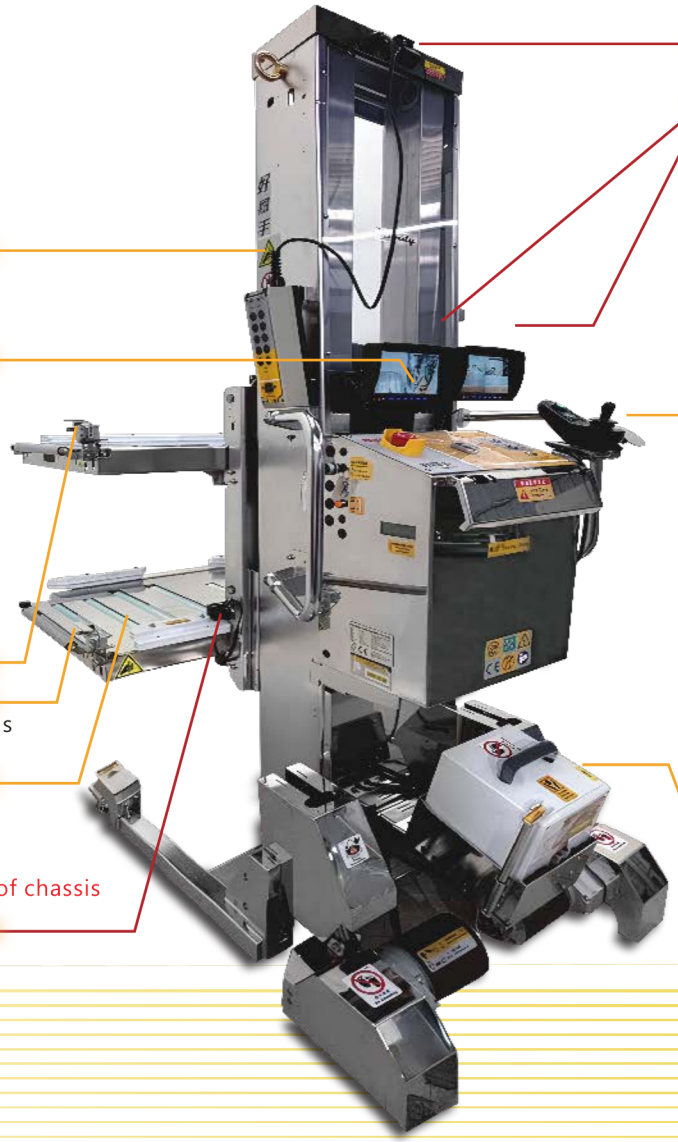

CCD x 2
Front and rear

CCD monitors



Rear drive remote controller
Speed dial adjustable

Control
Up / down



Auto / Manual leveling

QXP battery pack

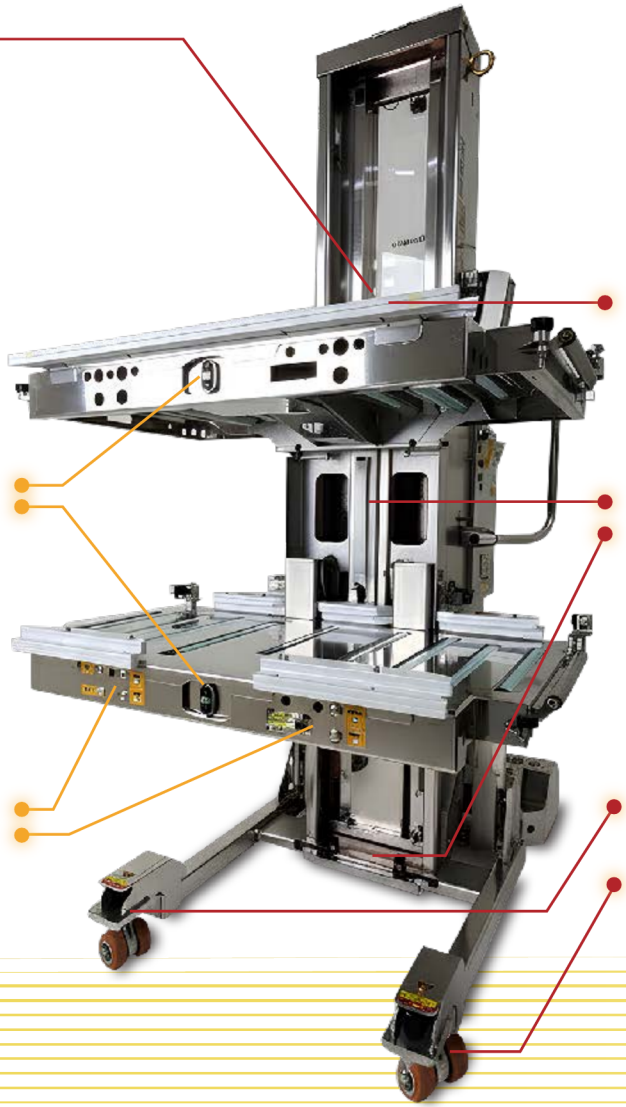



Head lights



CCD x 2
Front legs

智能曳引式升降機
server lifter *Taiwan only*

主機型號	WilsonX190D-RCS	WilsonX220D-RCS
R 揚升高度 mm	200- 1500mm	200 - 1800mm
H 主軸高度 mm	1900 (線軌版)	2200 (線軌版)
荷重	120kg	
升降速度	125mm/秒，緩起動、緩停	
IP防護	IP41	
電池	QXP 交換式 鋰電池包 24V20AH x2 (*鋰電池 Taiwan only)	
充電電壓	100-220VAC, 50/60HZ	
材質	304 不鏽鋼 + 鋁	
	前進 0 - 3Km ，後退 0 - 1.5km 緩起動、緩停，過彎減速不甩尾	
	• 符合 Class 1000 要求 • ESD 防護 • 全效材質腳輪、易推、耐磨、不產屑	
	• FCW前進屏障自動 • ERB減速後退防夾開關 • STA過彎減速 • 防夾腳輪蓋 • MP3運作警示音 • (選配) 運作警示燈	



自走版

1



ASP控制盒
兩側吊掛式
二擇一

- □ 8 工作站 x 10 層位
- □ 15 工作站 x 8 層位

2



尺寸圖

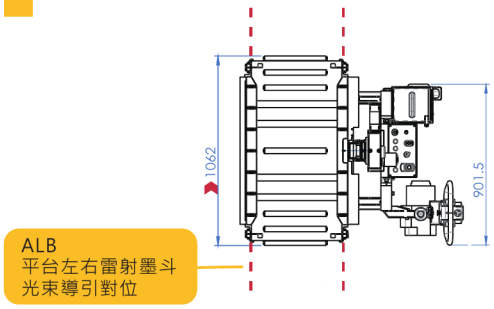

左右兩端出入口 --> 手動止擋撥桿
跟自走輪、平台滾輪安全互鎖
開啟 - 自走輪無法操作、平台滾輪解鎖
關閉 - 自走輪可操作、平台滾輪煞車

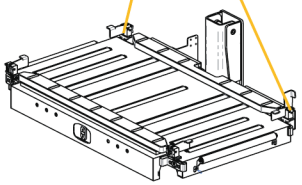

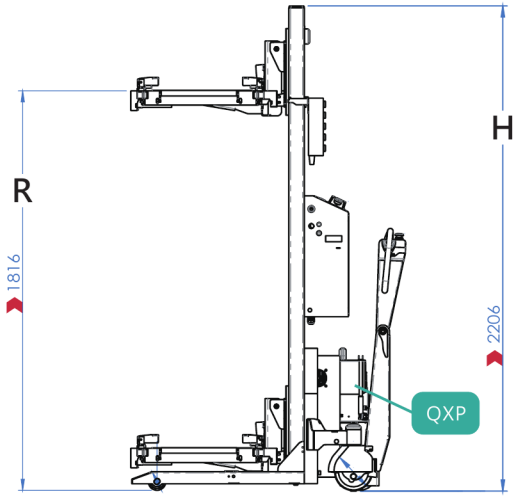

智能曳引式升降機
server lifter *International*

主機型號	WilsonX190E-RCS	WilsonX220E-RCS
R 揚升高度 mm	200- 1500mm	200 - 1800mm
H 主軸高度 mm	1900 (線軌版)	2200 (線軌版)
荷重	120kg	
升降速度	125mm/秒，緩起動、緩停	
IP防護	IP41	
電池	QXP 交換式 VRLA 鉛酸電池包 24V22AH x2ea (for International market)	
充電電壓	100-220VAC, 50/60HZ	
材質	304 不鏽鋼 + 鋁	
	前進 0 - 3Km ，後退 0 - 1.5km 緩起動、緩停，過彎減速不甩尾	
	• 符合 Class 1000 要求 • ESD 防護 • 全效材質腳輪、易推、耐磨、不產屑	
	• FCW前進屏障自動 • ERB減速後退防夾開關 • STA過彎減速 • 防夾腳輪蓋 • MP3運作警示音 • (選配) 運作警示燈	



自走版



1

ASP控制盒
兩側吊掛式
二擇一

- □ 8 工作站 x 10 層位
- □ 15 工作站 x 8 層位

2

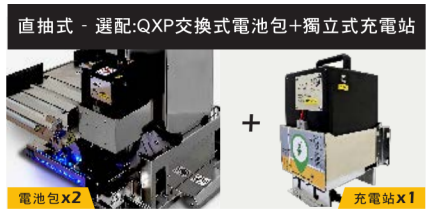

尺寸圖

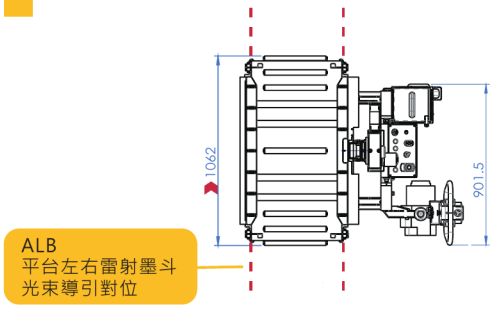

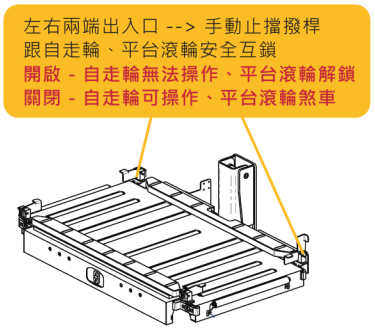

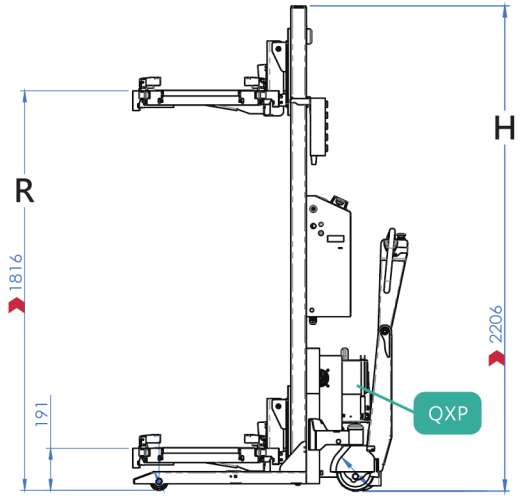

智能 server lifter

多關節曲臂(兩節式)+吊掛GPU機殼

主機型號	WilsonX190A-SCA2
R 揚升高度 mm	1350mm
H 主軸高度 mm	1900mm (線軌版)
M 吊點高度 mm	350-1700mm
荷重	110kg
升降速度	125mm/秒，緩起動、緩停 +ACS 下降防夾感測器
IP防護	IP41
電池	內建式 鋰電池包* 24V20AH
充電電壓	100-240VAC, 50/60HZ
材質	304 不銹鋼，電解拋光 適合無塵室、潔淨室使用
	• 電動升降 • 多關節懸浮曲臂 • 配合客戶工件訂製吊具 • 手持吊具處有升降開關、ASP遙控盒 + EMS開關
	• ASP 鍵鍵高升 3工作站 X 5 層位 • 自動跑點、記憶

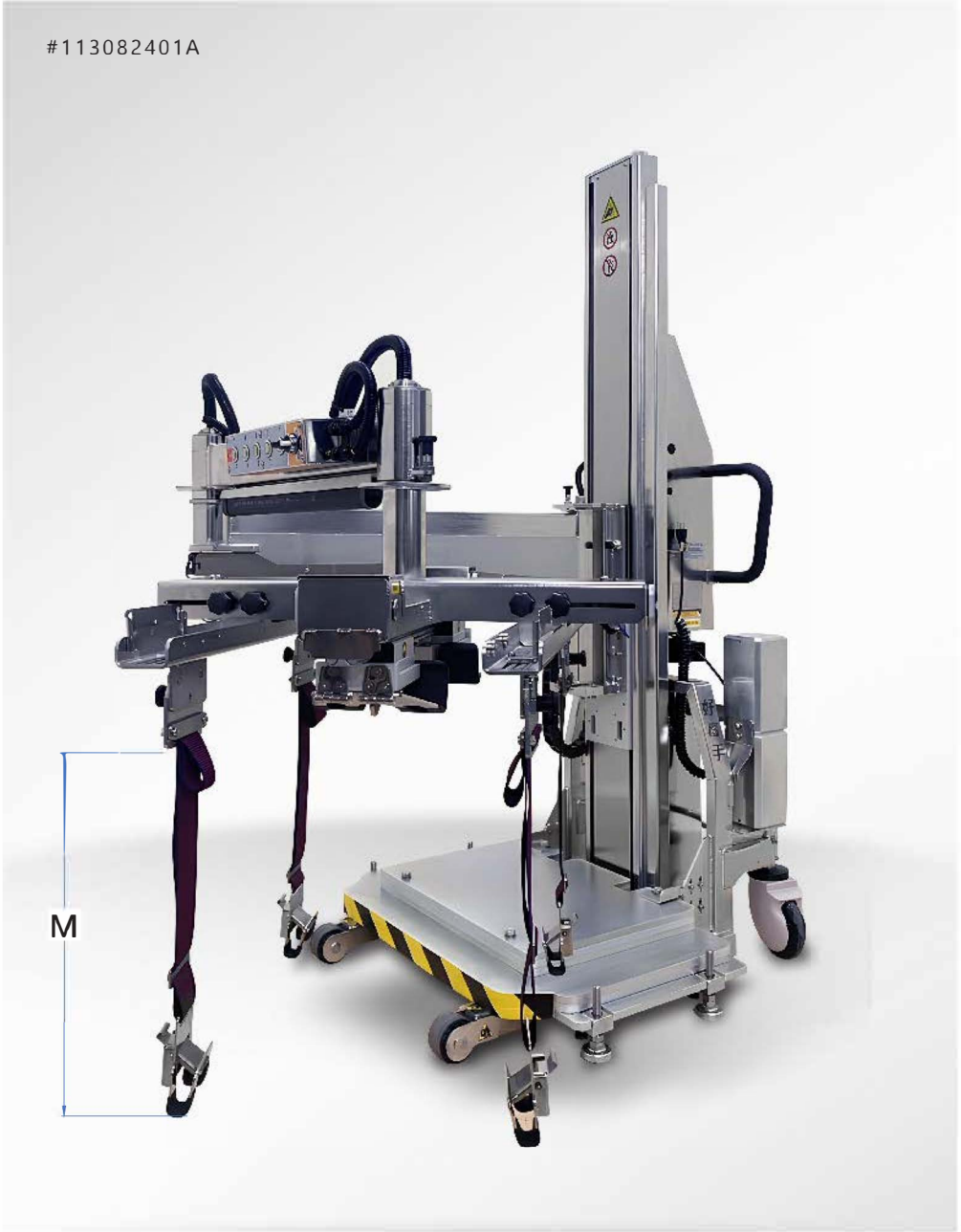

智能 server lifter *多關節曲臂(兩節式)+吊掛GPU機殼*

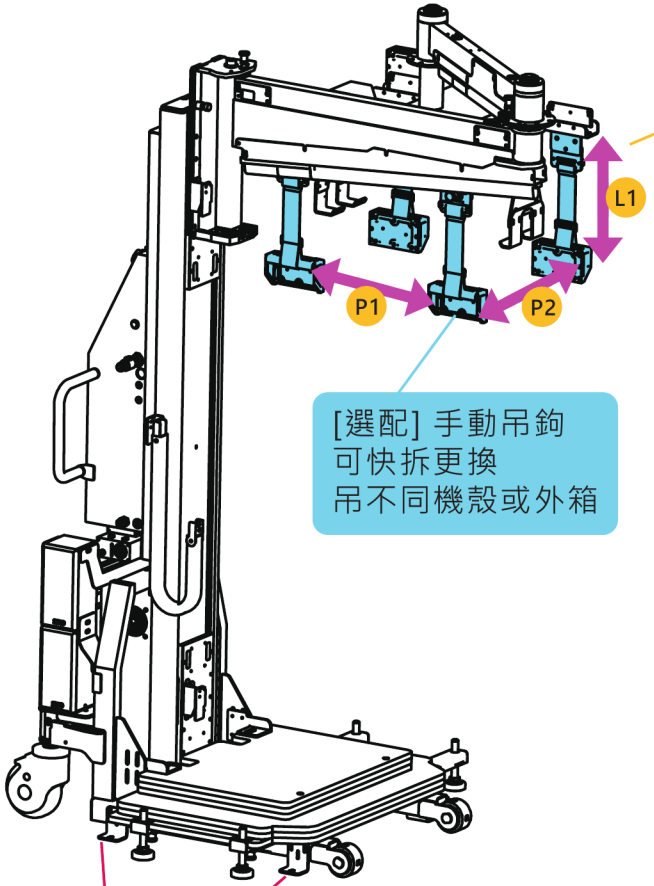

手動機台吊鉤
P1, P2, L1 尺寸可調

[選配] 手動吊鉤
可快拆更換
吊不同機殼或外箱

地板鎖固板



ASP+EMS電控盒
(掛兩側)

旋轉關節

P3 間距可調
可快拆更換



GPU 手動吊鉤
兩側有升降開關

ACS
下降防夾感測器

緊急反轉
壓條開關

防側傾支撐
寬度可調

Smart server lifter

Multi-articulated arm (two joints) for GPU chassis/box

Model	WilsonX190A-SCA2
R Lifting height mm	1350mm
H Mast height mm	1900mm (with reinforced linear guides)
M Hook height mm	350-1700mm
Load capacity	110kg
Lifting speed	125mm/second with soft start/stop. Added safety with ACS (downward anti-collision stop sensor).
IP Protection	IP41
Batterie	Built-in lithium battery DC24V20AH
Charging voltage	100-240VAC, 50/60HZ
Material	304 stainless steel, electropolished, ideal for clean room applications
Easy to Operate	1. Motorized lifting 2. Swivel crane arm with multiple joints 3. Bespoken manual hook-n-lift arm for GPU chassis
Auto Run	ASP (Advanced Sensor Positioning) system Programmable and auto run (up/down) with 3 work stations x 5 level heights. Enables lifting arm quick and precise height positioning.

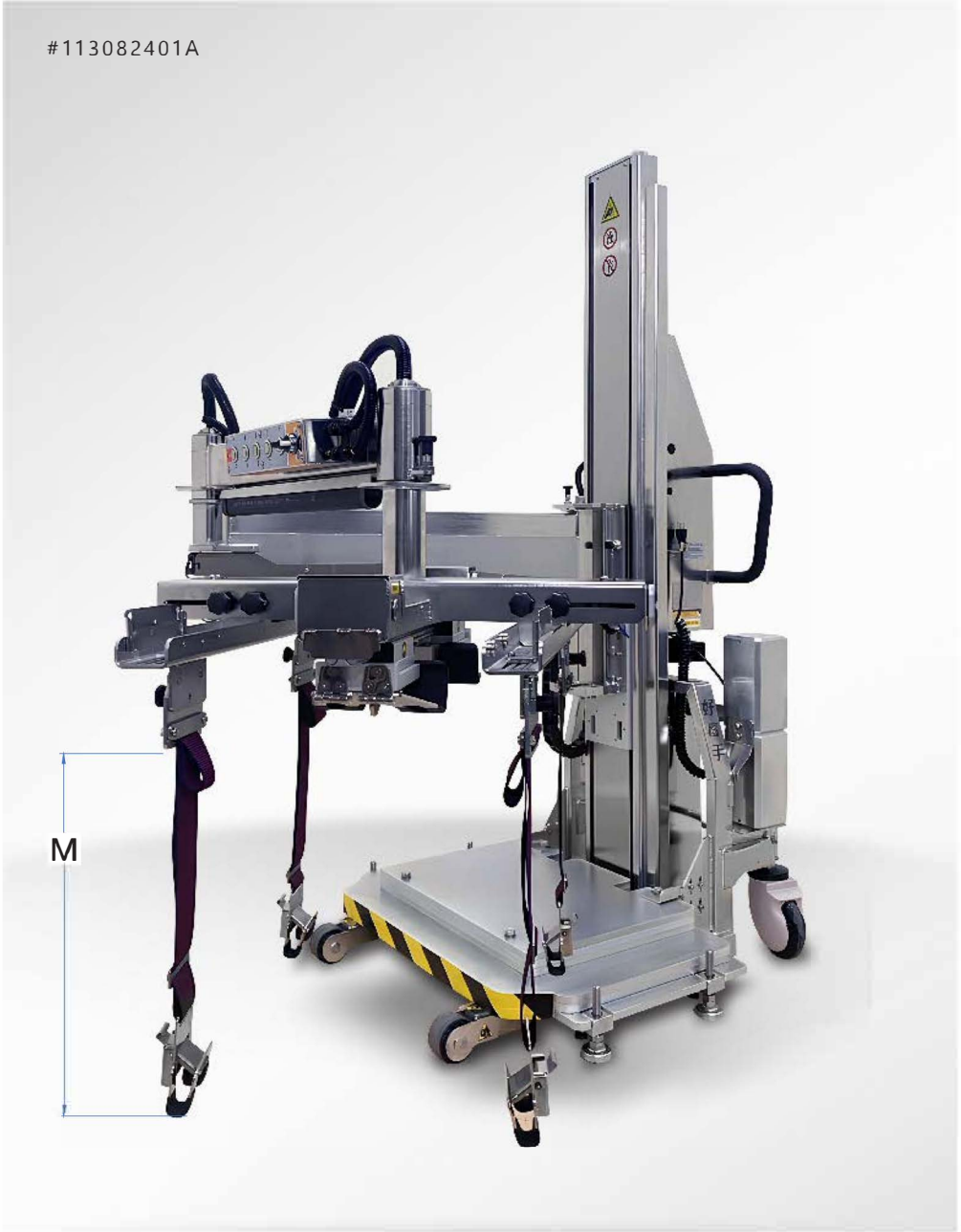

Smart server lifter

Multi-articulated arm (two joints) for GPU chassis/box

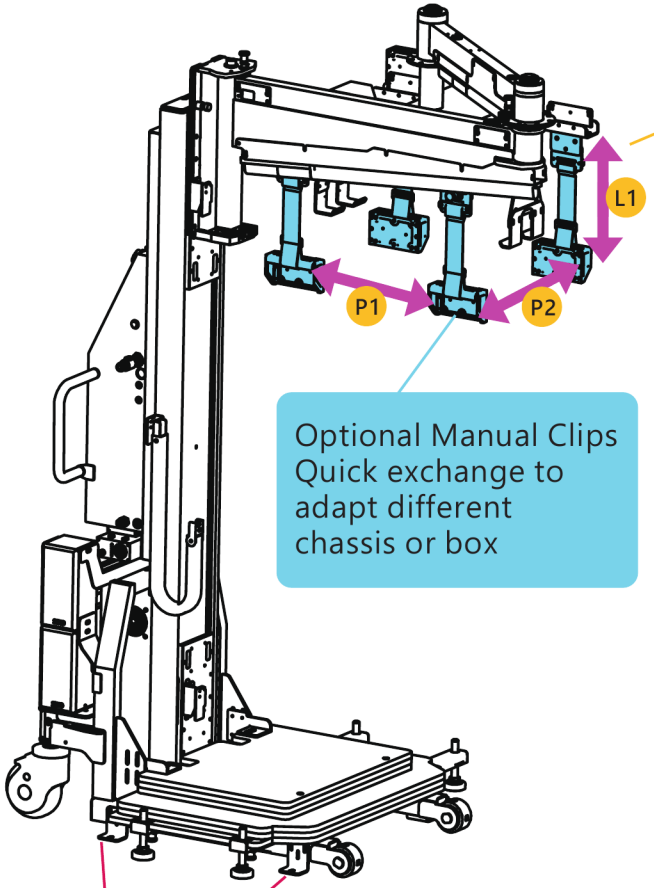

Chasis Manual Clips
Pitches(P1, P2) and length(L1) adjustable.

Optional Manual Clips
Quick exchange to adapt different chassis or box

Floor anchoring points



ASP control box with EMS (on either side)

Swivel joints

Pitch(P3) adjustable.
Exchangeable.



GPU Manual hooks
Handy design with up/down control buttons.

ACS
Downward anti-collision stop sensor.

Pressure-sensitive reverse to stop

Extendable side support

智能 server lifter 多關節曲臂(三節式)

主機型號	WilsonX190A-SCA3	WilsonX190A-SCA3-AC
R 揚升高度 mm	1350mm	1350mm
H 主軸高度 mm	1900mm (線軌強化版)	1900mm (線軌強化版)
M 吊點高度 mm	500-1700mm (GPU)	500-1700mm (GPU)
荷重	60kg	60kg
升降速度	125mm/秒，緩起動、緩停 +ACS吊臂下降防撞Sensor	125mm/秒，緩起動、緩停 +ACS吊臂下降防撞Sensor
IP防護	IP41	IP41
電池	內建式 鋰電池包* 24V20AH	插電式 (無電池)
充電電壓	100-240VAC, 50/60HZ	
電源		100-240VAC, 50/60HZ
材質	304 不銹鋼，電解拋光 適合無塵室、潔淨室使用	304 不銹鋼，電解拋光 適合無塵室、潔淨室使用
	• 電動升降 • 三節式曲臂 • 手動勾取GPU • GPU吊勾定位燈號顯示	• 電動升降 • 三節式曲臂 • 手動勾取GPU • GPU吊勾定位燈號顯示
	• ASP 鍵鍵高升 3工作站 X 5 層位 • 自動跑點、記憶	• ASP 鍵鍵高升 3工作站 X 5 層位 • 自動跑點、記憶



尺寸圖

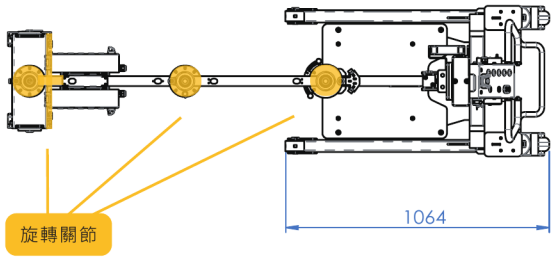

線軌強化版

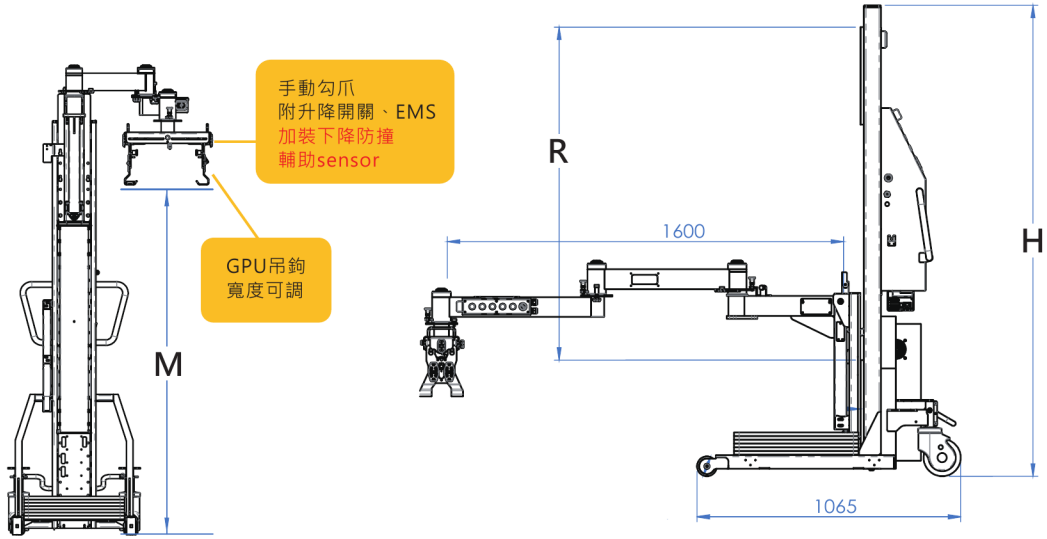

Smart server lifter

Multi-articulated arm (three joints)

Model	WilsonX190A-SCA3	WilsonX190A-SCA3-AC
R Lifting height mm	1350mm	
H Mast height mm	1900mm (with reinforced linear guides)	
M Hook height mm	900-1700mm (GPU)	
Load capacity	60kg	
Lifting speed	125mm/second with soft start/stop. Added safety with ACS (downward anti-collision stop sensor).	
IP Protection	IP41	
Batterie	Built-in lithium battery DC24V20Ah	Plug-in Version (No Battery)
Charging voltage	Input 100-240VAC, 50/60HZ	
Power supply		Input 100-240VAC, 50/60HZ
Material	304 stainless steel, electropolished, ideal for clean room applications	
Easy to Operate	1. Motorized lifting 2. Swivel crane arm with multiple joints 3. Bespoken manual hook-n-lift arm for GPU	
Auto Run	ASP (Advanced Sensor Positioning) system Programmable and auto run (up/down) with 3 work stations x 5 level heights. Enables lifting arm quick and precise height positioning.	



Dimensions

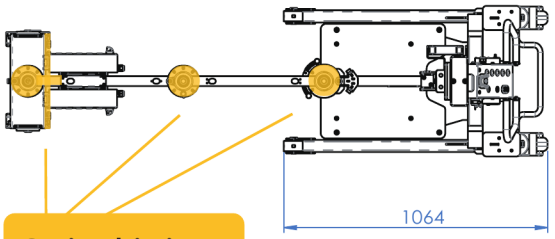

Reinforced Linear Guide Version

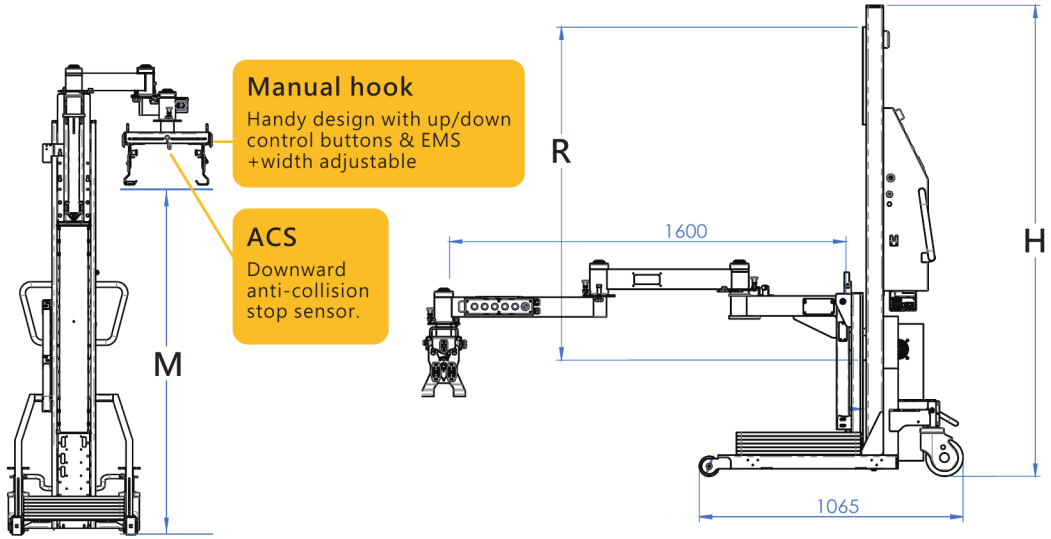

Rack Mover

Model	Spartar3000A / Spartar3000B
Dimensions mm	L1200 x W500 x H1300 +/-
Load capacity	tug / tow up to 2000kg rack up/down 4 degree slope
IP Protection	IP41
Machine weight	300kg +/-
Batteries	QXP quick exchange battery packs x 2 ☐ Spartar3000A - Taiwan - lithium battery ☐ Spartar3000B - International - VRLA
Power supply	universal - Input 100-240VAC, 50/60HZ
Easy to Operate	1. Motorized driving speed up to 3km/hour 2. Two speed selector, tortoise/hare mode 3. Easy to maneuver within tight spots 4. Quick secure straps to safely support and hold rack firmly when moving
Safety features	1. Key switch 2. ATS - assisted safe turns 3. EMS emergency stop button 4. Anti-clamp button 5. Automatic parking brake 6. Battery BMS gauge and BTS high temp warning system 7. Motion safety / warning LED 8. Warning horn/beeper/mp3 music



Smart motorized lifter 多維度舉臂

主機型號	WilsonXL220DM-SGA
R 揚升高度 mm	300-1900mm
H 主軸高度 mm	2200mm
荷重	160kg
升降速度	125mm/秒，緩起動、緩停
IP防護	IP41
電池	QXP交換式電池包鋰電池 DC24V20AHx2
充電電壓	QXP獨立式充電站，充電鋰電池2.5小時 輸入100-240VAC 50/60HZ
材質	304 不鏽鋼 + 鋁
操作面板	1. 電源開關 2. 自走搖桿遙控器 3. 升降無線吋動開關 4. 升降烏龜 / 兔子模式 5. 電量指示燈 / 狀態指示燈 6. **吋動、自動水平調整**
安全設計	• EMS緊急停止開關 • MP3開機警示音樂 • STA過彎減速 • ACS後退防夾緊急停止 • FCW前進屏障自動減速+慢速藍燈
選配	CCD-□2 cams

#115042101A



多維度浮動伸縮牙叉

開合寬度可調
400-1200mm

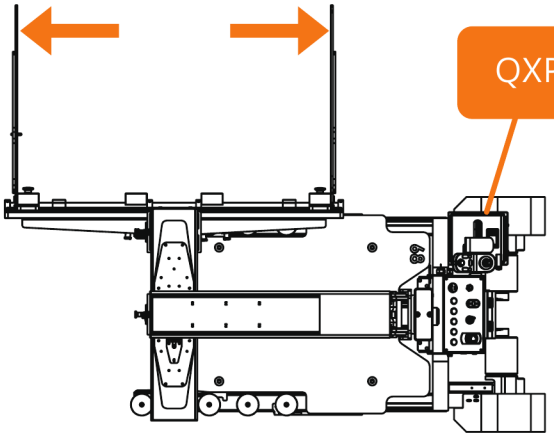

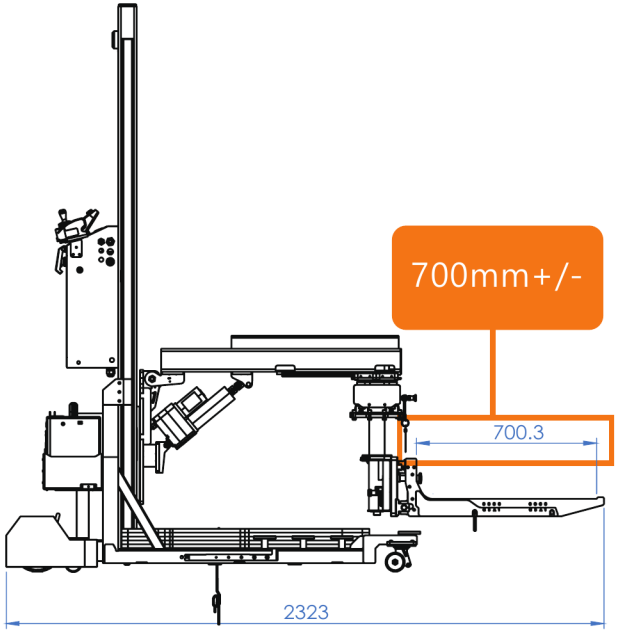



自走搖桿遙控器
出線1-1.5m
可手持遙控

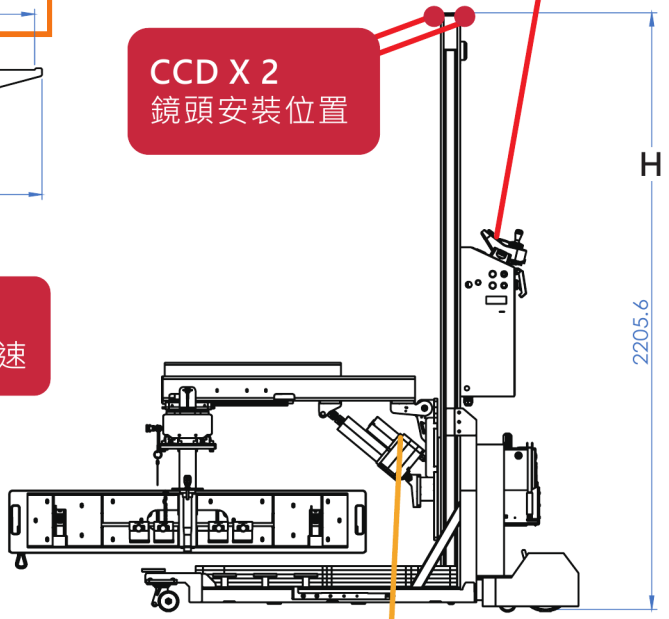

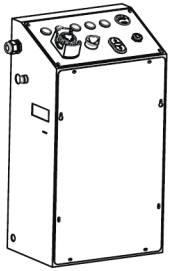

電控箱配置

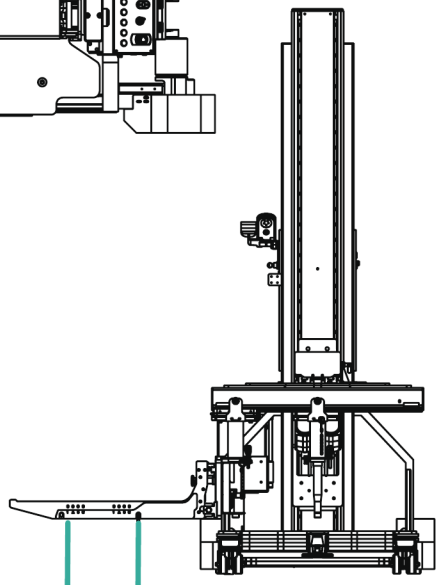

可與吊帶搭配使用

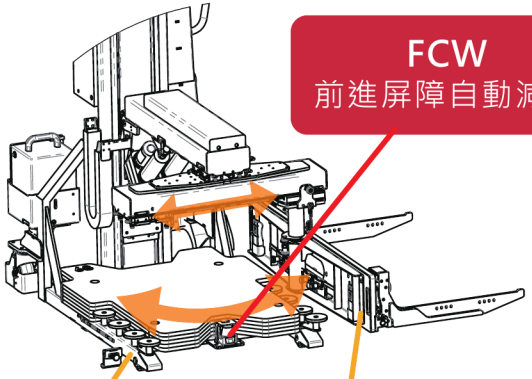

緩衝導引輪

RMC
無線升降遙控

手動 / 自動水平調整

Smart motorized lifter

(with Swivel / Gliding Fork)

Model	WilsonXL220DM-SGA
R Lifting height mm	300-1900mm
H Mast height mm	2200mm
Load capacity	160kg
Lifting speed	125mm/second with soft start/stop.
IP Protection	IP41
Batterie	QXP Quick exchange battery packs Lithium DC24V20AH x 2
Charging voltage	QXP charge station, charge time: 2.5 hrs input 100-240VAC 50/60HZ
Material	SUS304 + aluminium
Control Box	1. Power 2. Steering joystick (wired) 3. Lift up/down 4. Tortoise/Hare mode {slow/fast) 5. Battery gage/status LED 6.Manual/Auto leveling
Safety features	• EMS Emergency stop • MP3 music alerts • STA Safe turn assist • ACS Anti-clamp stop • FCW front collision warning+Slow flashing blue LED
Options	CCD-□ 2 cams

#115042101A



Smart motorized lifter *(with Swivel / Gliding Fork)*

fork width adjustable
400-1200mm

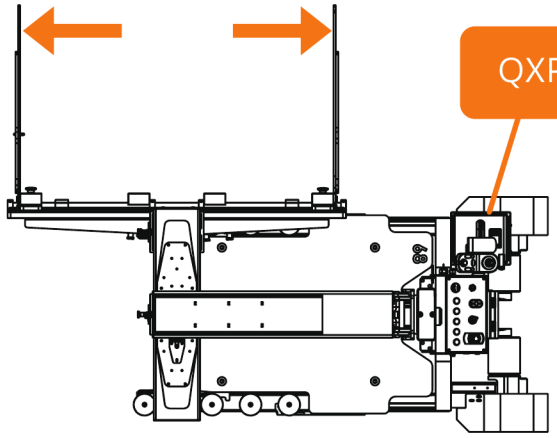

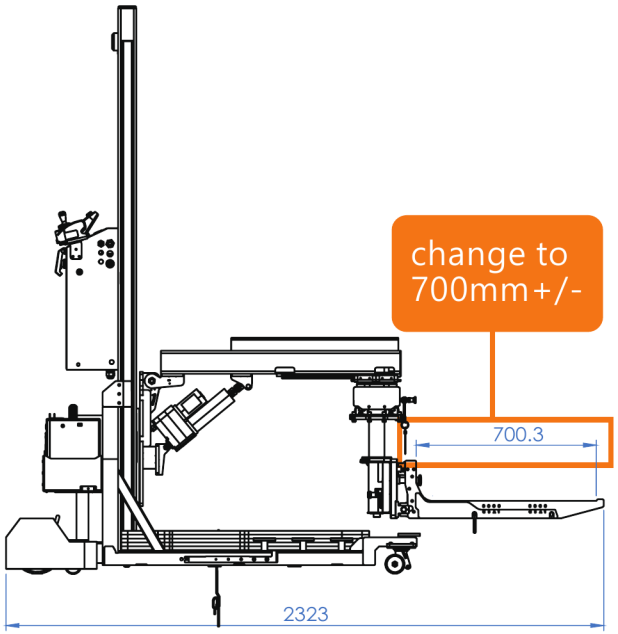



remote contrl
steering joystick
(with 1.5m wire)

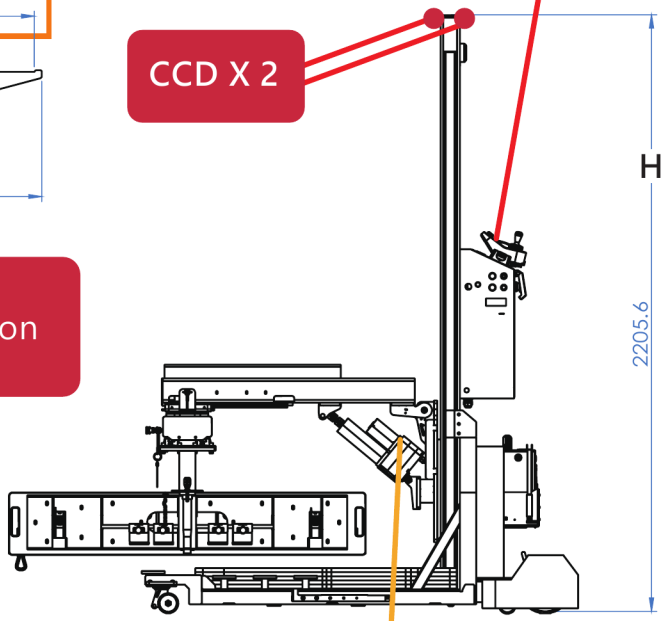

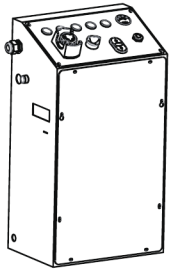

control box

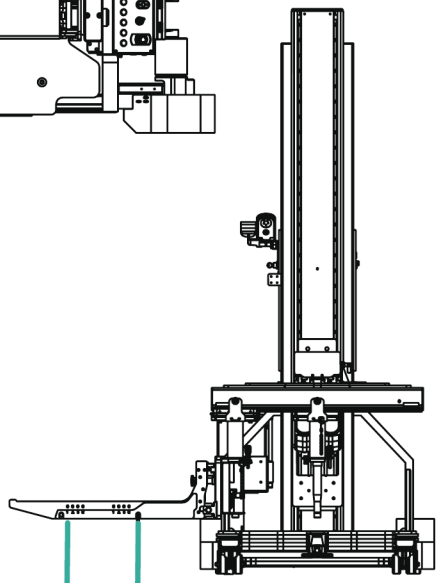

works with
safety harness

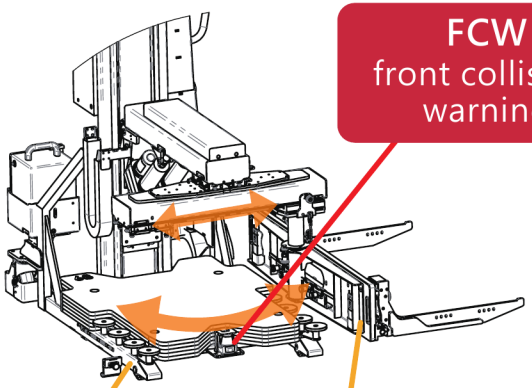

guide rollers

FCW
front collision
warning

RMC
lift control x 2 (wireless)

electric auto/manual leveling

Swivel crane arm lifter

主機型號	WilsonX220S-SCA2-MFG
R 揚升高度 mm	1550mm
H 主軸高度 mm	2200 (線軌版)
M 舉升高度 mm	450-2000mm(夾具中心)
荷重	60kg
升降速度	125mm/秒，緩起動、緩停
IP防護	IP41
電池	*內建鋰電池 DC24V20AH
充電電壓	100-240VAC, 50/60HZ
材質	304 不銹鋼，電解拋光 適合無塵室、潔淨室使用
簡易操作	• 電動升降 • 多關節懸浮吊臂 • 配合客戶工件訂製吊具/夾具/治具 • 手持吊具處有升降開關 + EMS開關

*亦可選配：
opt 1: QXP 交換式電池包 = WilsonX220B-SCA2-MFG
opt 2: AC 插電式 = WilsonX220A-SCA2-MFG-AC

#114120901A



尺寸圖

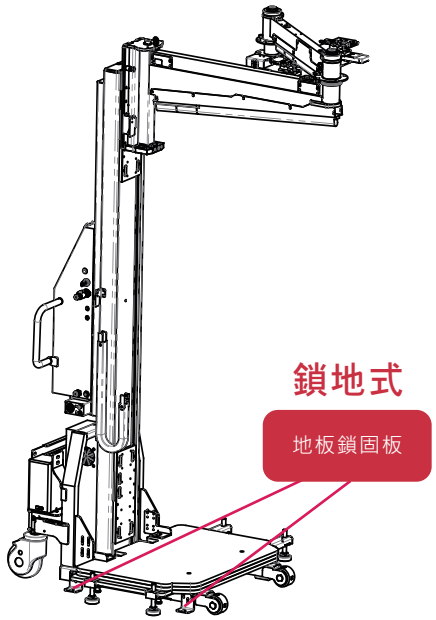

移動式或鎖地式

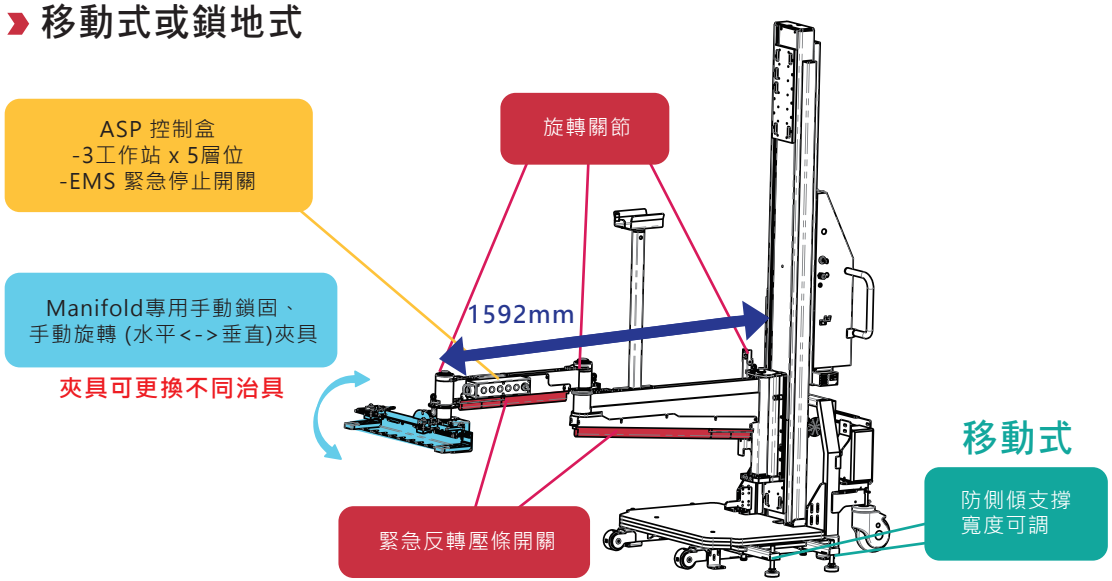

Swivel crane arm lifter

Model	WilsonX220S-SCA2-MFG
R Lifting height mm	1550mm
H Mast height mm	2200 (with reinforced linear guides)
M Hook height mm	450-2000mm(Clamp Center)
Load capacity	60kg
Lifting speed	125mm/second with soft start/stop.
IP Protection	IP41
Batteries	Built-in lithium battery DC24V20AH
Charging voltage	100-240VAC, 50/60HZ
Material	304 stainless steel, electropolished, ideal for clean room applications
Easy to Operate	• Motorized lifting • Swivel crane arm with multiple joints • Bespoken manual hook-n-lift arm/gripper • Control keys (up/down, speed mode (tortoise/hare) at easy reach)

#114120901A



Dimensions

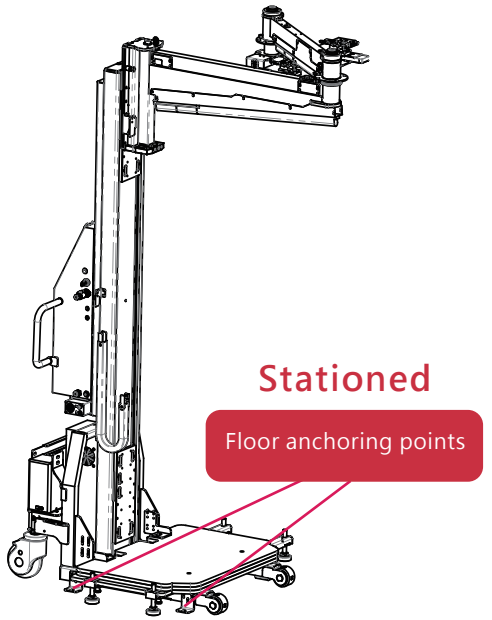

Mobile or Stationed

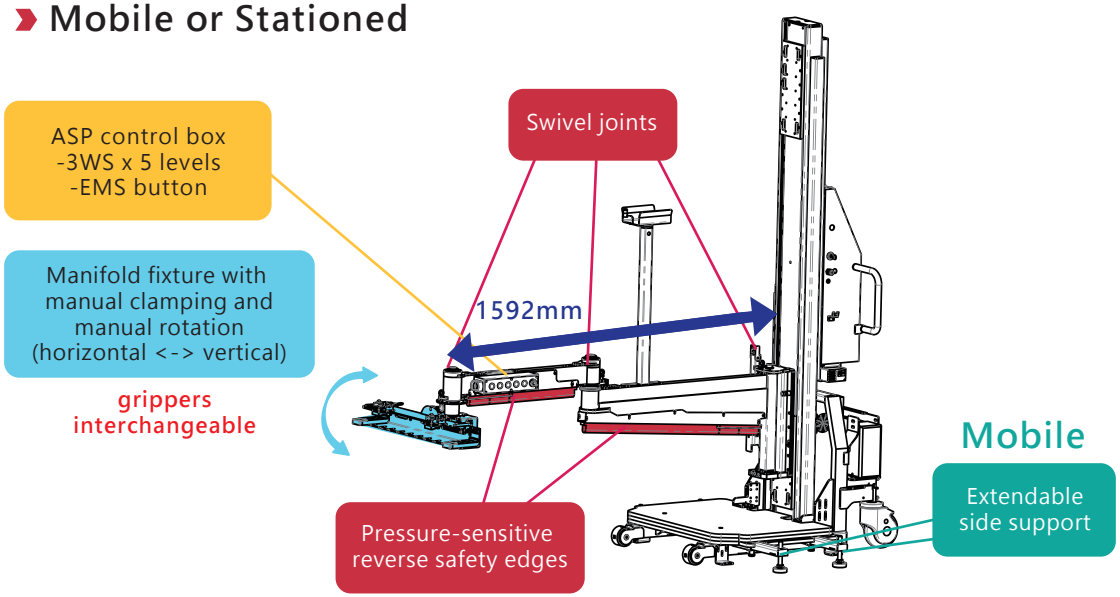

不鏽鋼手動升降機
Stainless Steel Manual Lifter

#115042401A

主機型號	Tracy160-F14
R 揚升高度 mm	150 - 1150mm
H 主軸高度 mm	1600
荷重	100kg
升降速度	約7~21mm/秒 (1-3圈/秒)
IP防護	IP66
電池	無
材質	304 不鏽鋼 + 鋁
產品特色	• 機構簡單，維護容易 • 無需電源配置，免充電、免接線 • 重物升降，轉盤操作不費力，左右手皆適用
安全設計	• 無電池設計，適用於防爆環境 • 轉盤放手即剎車不滑落，操作更安全

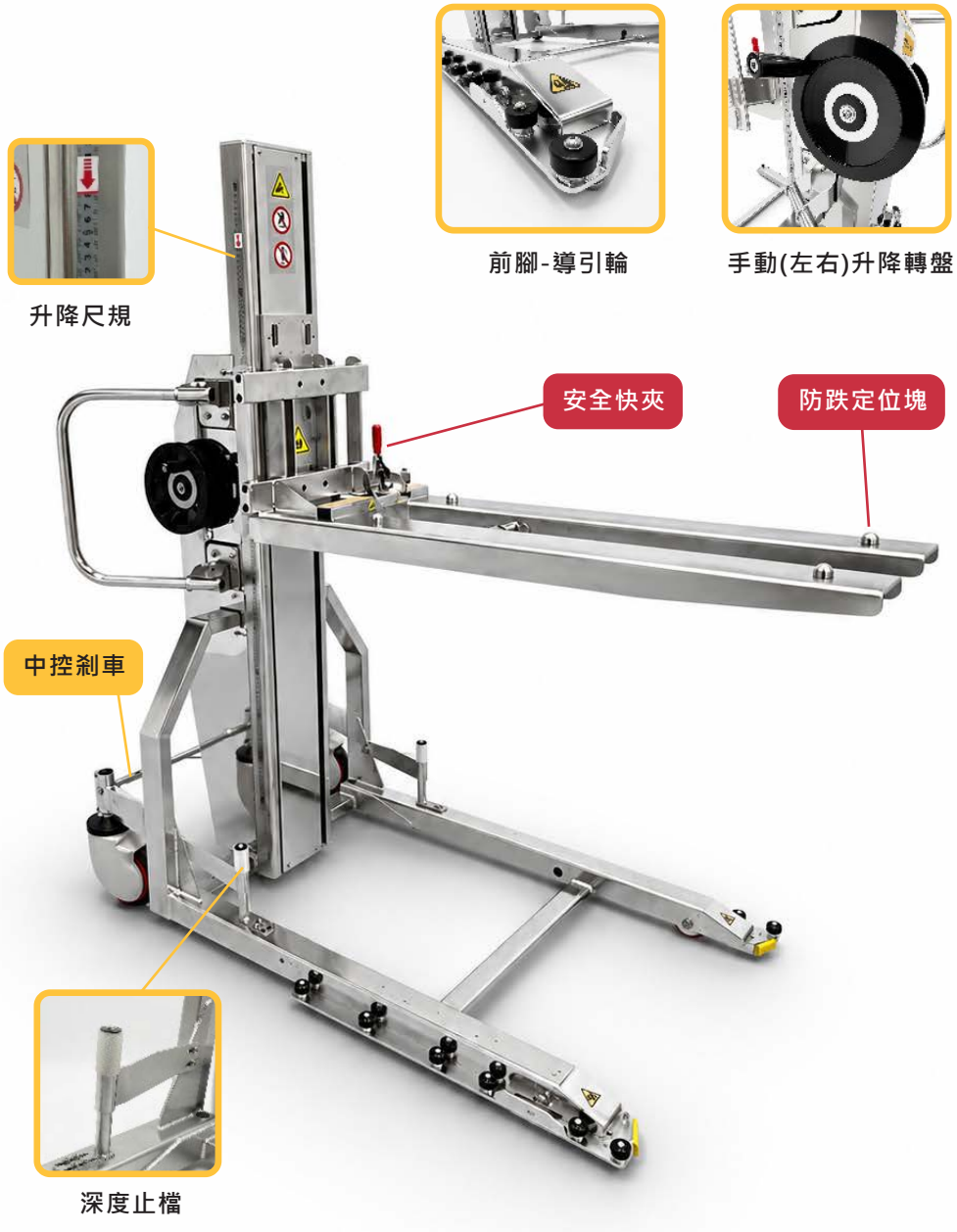

尺寸圖

可依客戶需求客製
選配尺寸

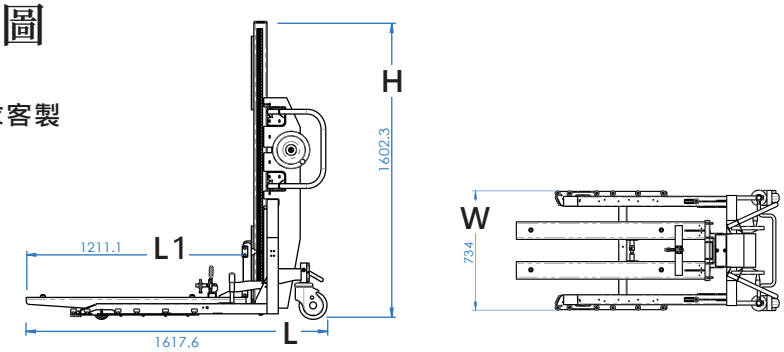

不鏽鋼手動升降機
Stainless Steel Manual Lifter

#115042401A

Model	Tracy160-F14
R Lifting height mm	150 - 1150mm
H Mast height mm	1600
Load capacity	100kg
Lifting speed	Approx. 7–21 mm/sec (1–3 turns/sec)
IP Protection	IP66
Batterie	None
Material	SUS304 + aluminium
Product Features	• Simple & easy to maintain • Cordless & power-free (No charging required) • Effortless handwheel control (Ambidextrous)
Safety features	• Battery-free (Suitable for explosion-proof areas) • Auto-brake on release (Prevents slipping)

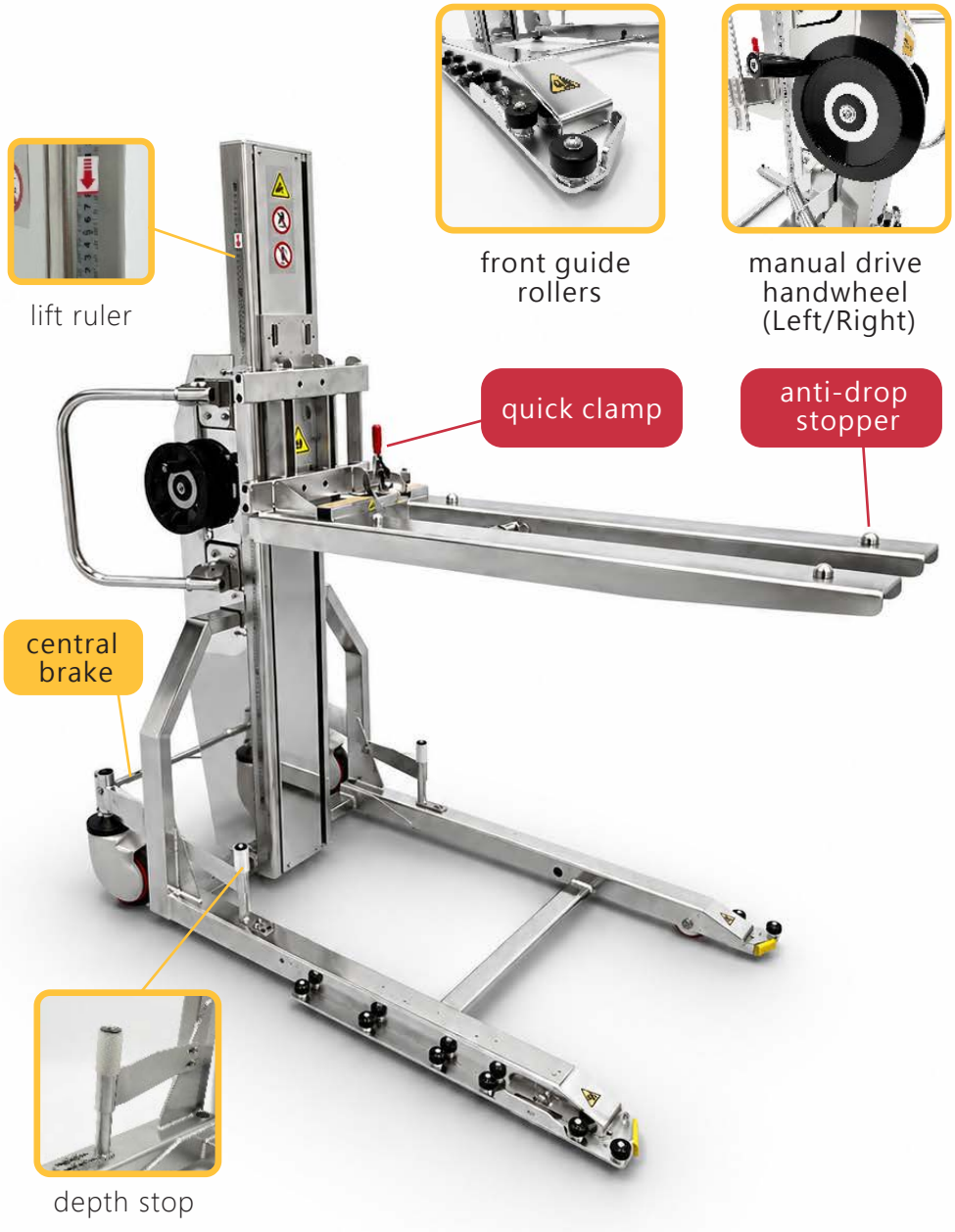

Dimensions

› Optional

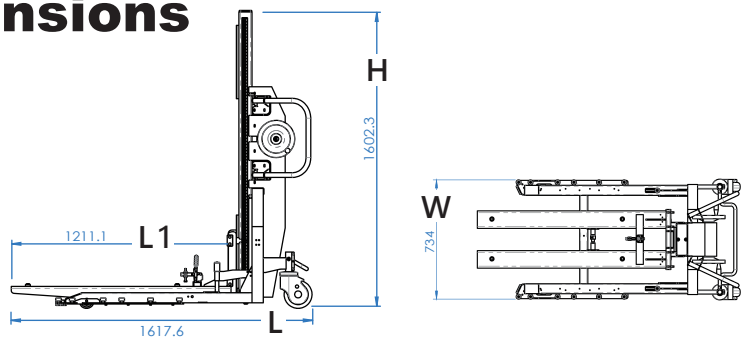

QXP 抽換式電池包

1 Open
旋開止檔柱，
MGV 自動斷電





MGV 電池座

2 Lift
提起電池 → 準備交換
單組鋰電池 **8kg**
單組鉛酸電池 **15kg**





QXP
電池抽換步驟



5 Load
將充飽電池放回
→ MGV 電池座

3 Swap
取出充電站內的電池包(充飽電)
→ 上提準備交換



壁掛式/桌上型獨立充電站
110-240VAC

DIN 3 Pin
充電線長度1.6m



三孔插座/插頭





4 Charge
放下欲充電電池，
開啟充電器電源
→ 開始充電

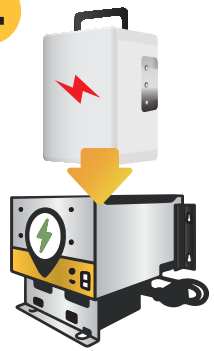

充電時間
鋰電池 **2.5** 小時
鉛酸電池 **7** 小時

QXP 選配

1 BMS — 智能管理電量表

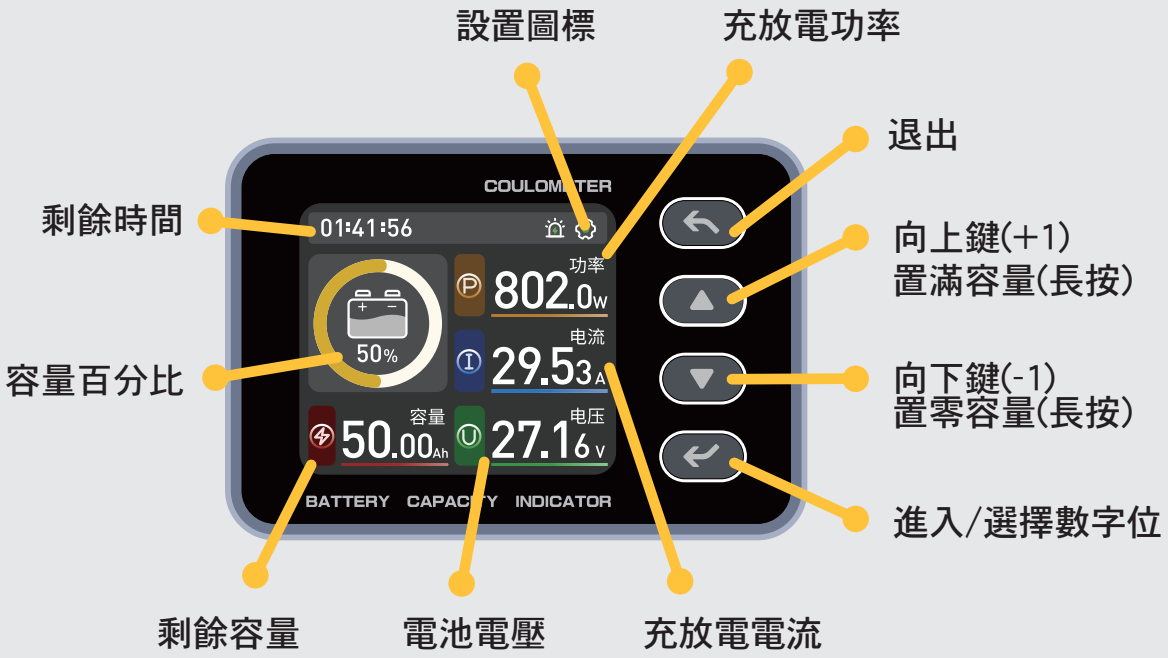



2 BTS 電池高溫預警(鋰電池適用)

即時安全警示
≥ 55°C 觸發連續蜂鳴,

分級提示設計
間歇蜂鳴 ×2 區分 BTS 故障,

3 電池配置

鋰電池: 台灣、中國、美國、越南
鉛酸電池: 全球

QXP Swappable Battery Pack

1 Open



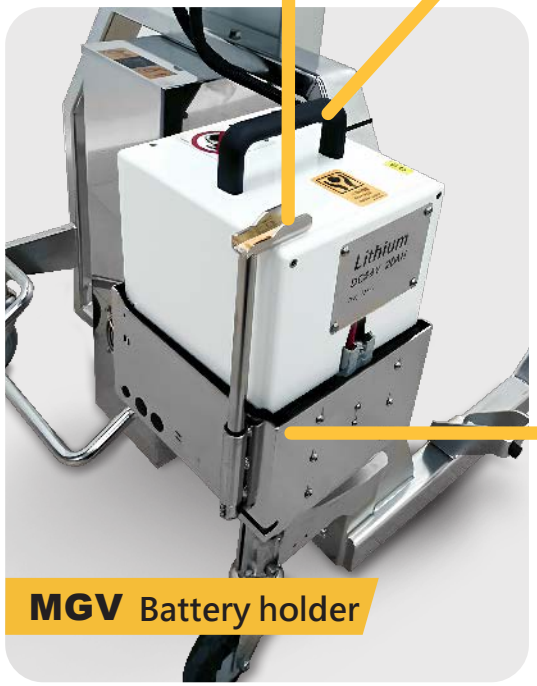

MGV Battery holder

2 Lift



Lithium 8kg
VRLA 15kg



quick exchange



5 Load

3 Swap



Charging station
110-240VAC

DIN 3 Pin
Charger



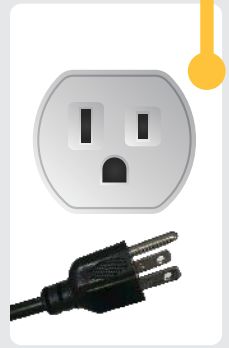

4 Charge

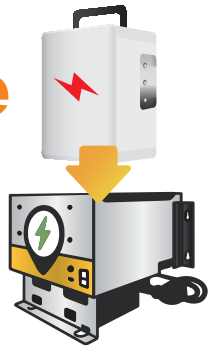

Charge time
Lithium 2.5 hr
VRLA 7 hr

QXP Option

1 BMS — Smart Battery Gage

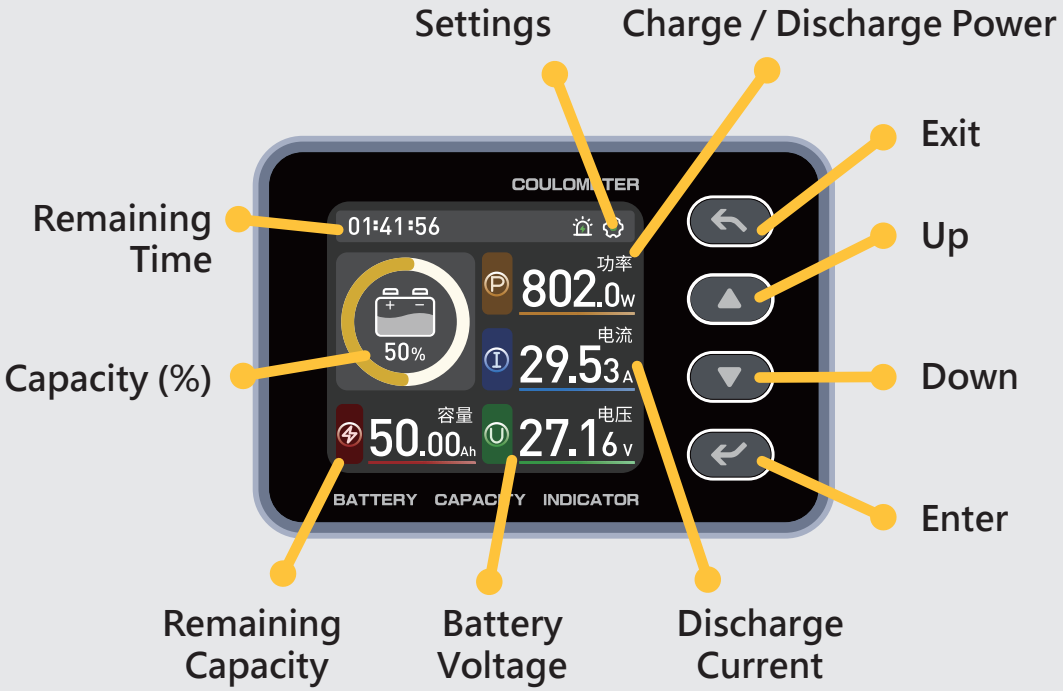



2 BTS Battery Temperature Alert System (Lithium only)

Beeps continuously ▸ high battery temperature warning ≥ 55°C

Beeps x2 intervally ▸ BTS error

3 Battery Configuration

Lithium: Taiwan, China, USA, Vietnam

VRLA: Global